ԲԱԶՐԻՔ Բ-4 Մ1:20 /2հատ/ - 2.6գծմ
(ԱԼՅՈՒՄԻՆԵ, ՀԱՎԱՔՈՎԻ ԷԼԵՄԵՆՏՆԵՐԻՑ)

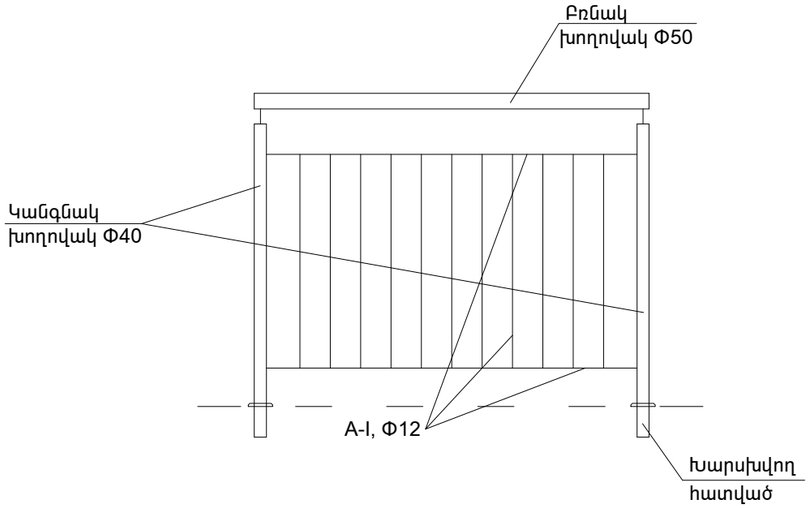

ԲԱԶՐԻՔ Բ-5 Մ1:20 /2հատ/ - 5գծմ
(ԱԼՅՈՒՄԻՆԵ, ՀԱՎԱՔՈՎԻ ԷԼԵՄԵՆՏՆԵՐԻՑ)

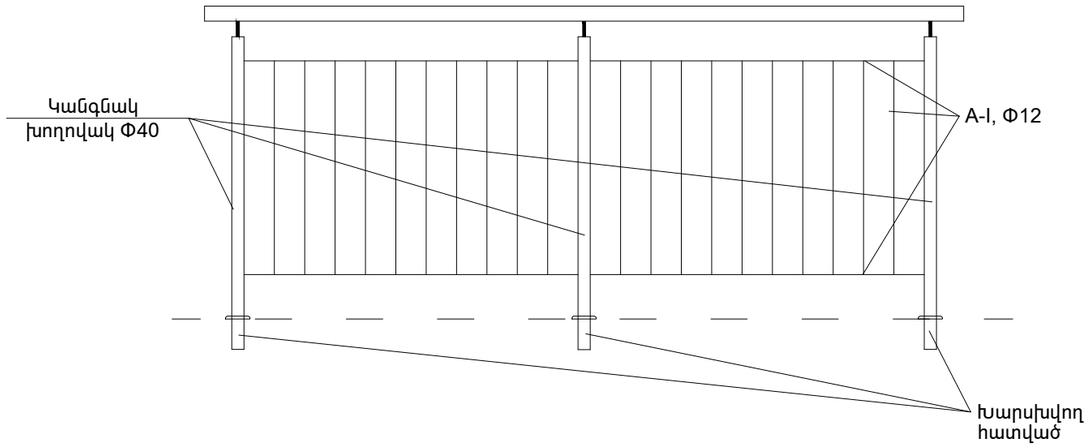

ԲԱԶՐԻՔ Բ-6 Մ1:20 /1հատ/ - 3.9գծմ
(ԱԼՅՈՒՄԻՆԵ, ՀԱՎԱՔՈՎԻ ԷԼԵՄԵՆՏՆԵՐԻՑ)

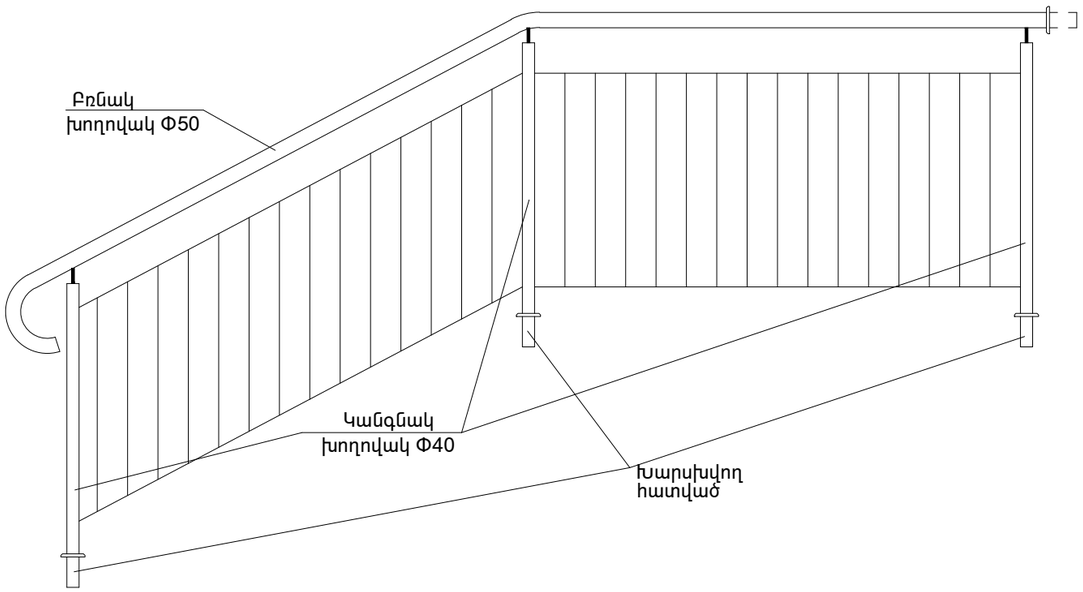

ՆԱԽԱԳԱՀ	Ա.ԴՈԳՈՒԶՈՎ			ՊԱՏՎԵՐ 05-14	ԱԼԲՈՄ 1	ՄԱՍ Ճ
ՆԳԾ	Մ.ԵՇԻԼԲԱՇՅԱՆ					
ՆԱԽԱԳԾ	Մ.ԵՇԻԼԲԱՇՅԱՆ			ՀՀ ՇԻՐԱԿԻ ՄԱՐԶԻ ՎԱՐԴԱՔԱՐԻ 100 ՏԵՂԱՆՈՑ ԴՊՐՈՑԻ ԿԱՌՈՒՑՄԱՆ ԱՇԽԱՏԱՆՔԱՅԻՆ ՆԱԽԱԳԻԾ		
					ՓՈՒԼ	ԹԵՐԹ	ԹԵՐԹԵՐ
					Ա.Ն.	Ճ-15	25
				ԲԱԶՐԻՔՆԵՐ Բ-4,Բ-5,Բ-6	«ԵՐԱՆԳ» ՍՊԸ	

YERANG LLC Architectural designing and construction